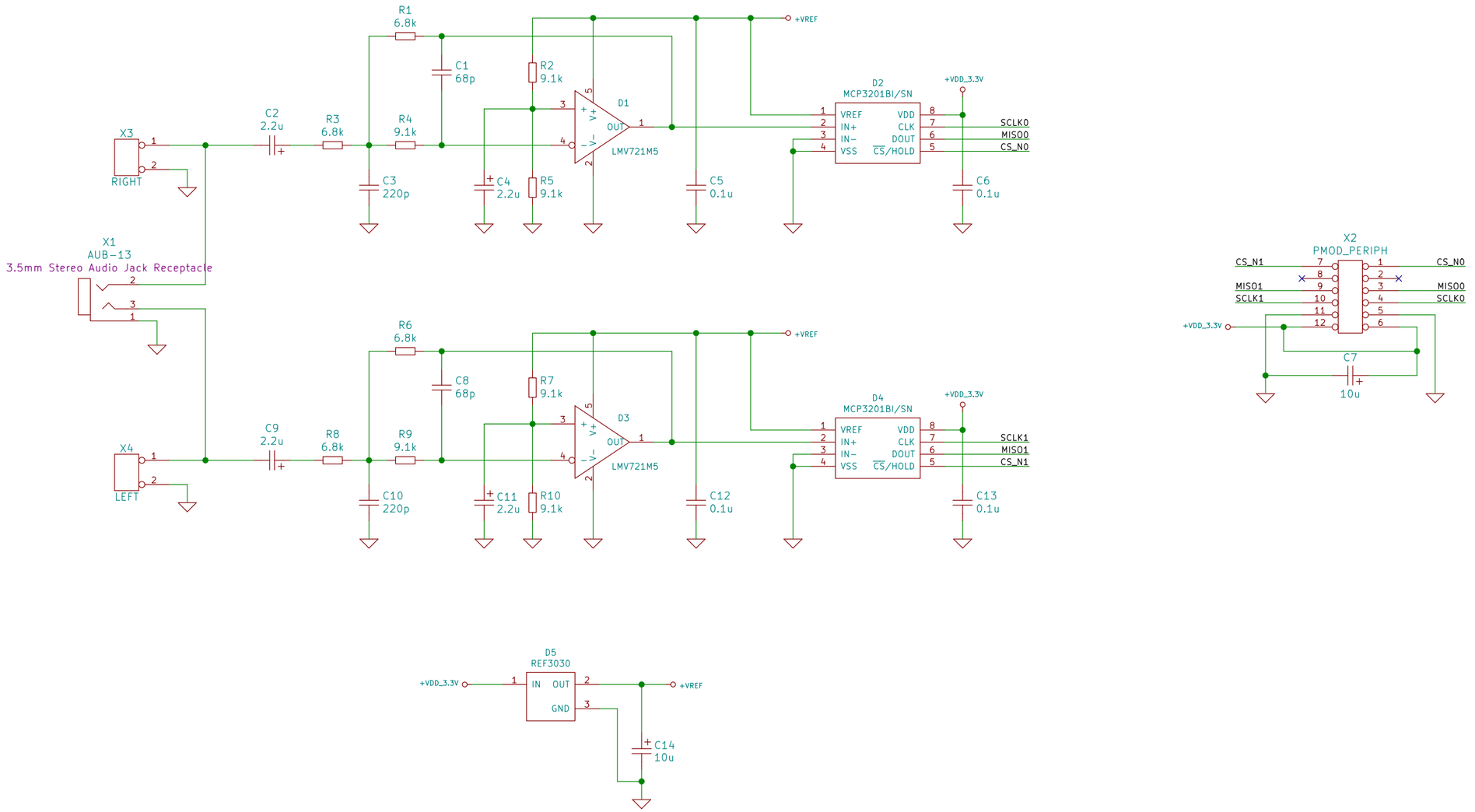

Изм.	Лист	N докум.	Подп.	Дата	DUAL-MCP3201-PMOD	
Разраб.	punzik				2-channel ADC PMOD	Лит. / Масса / Масштаб
Пров.						Лист 1 / Листов 1
Т.контр.						
Н.контр.					fpga-systems.ru	
Утв.						

Перв. примен. | Справ. N | Подп. и дата | Инв.N дубл. | Взам.инв.N | Подп. и дата | Инв.N подл.

Копировал | Формат А3