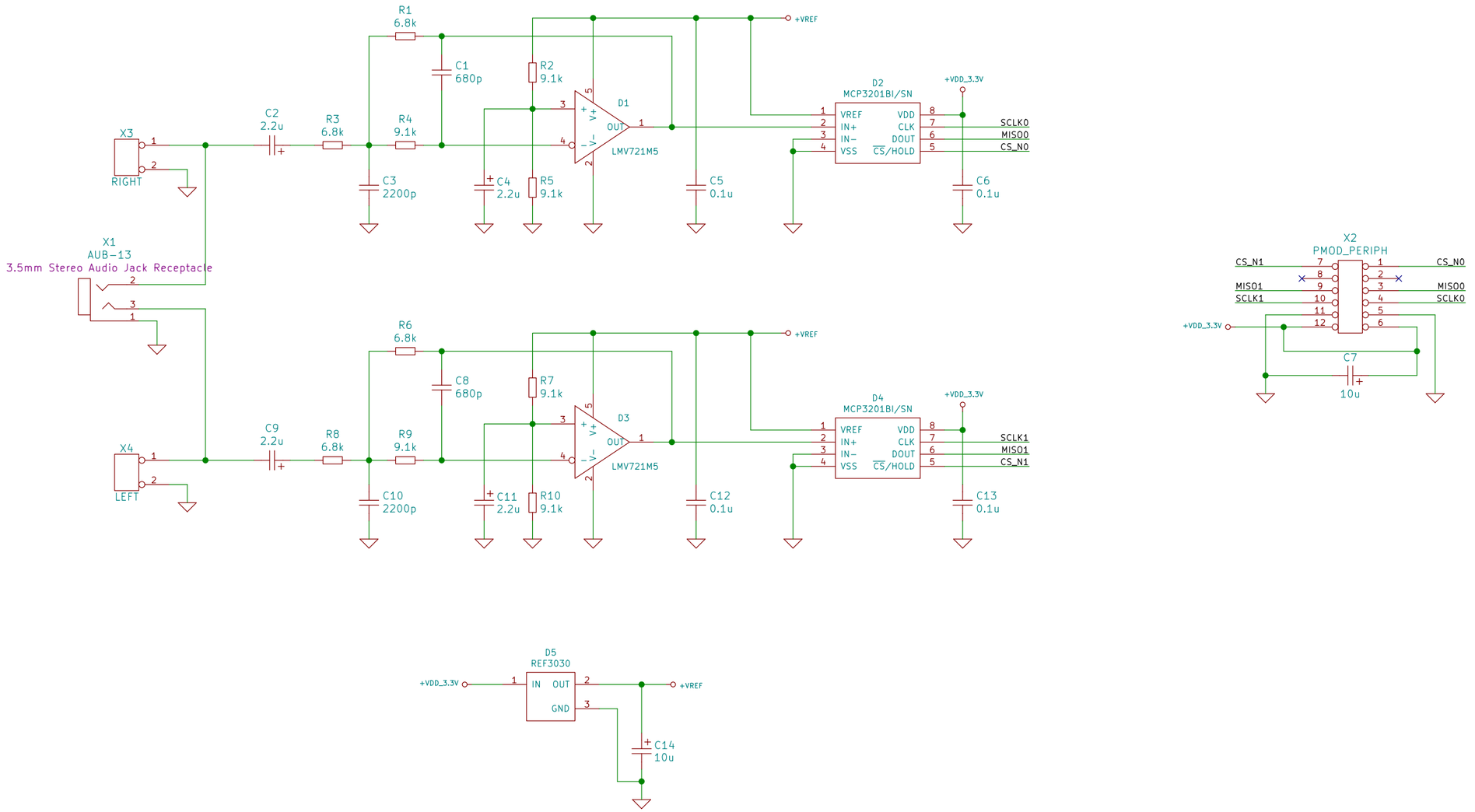

Изм.	Лист	N докум.	Подп.	Дата
Разраб.	punzik			
Пров.				
Т.контр.				
Н.контр.				
Утв.				

DUAL-MCP3201-PMOD

2-channel ADC PMOD

Лит.	Масса	Масштаб

Лист 1 | Листов 1

fpga-systems.ru

Копировал

Формат А3

Перв. примен.

Справ. N

Подп. и дата

Инв.N дубл.

Взам.инв.N

Подп. и дата

Инв.N подл.

DUAL-MCP3201-PMOD